AUTOMATISATION JRT INC.
CONCEPTION ET INTÉGRATION DE SYSTÈMES ÉVOLUÉS

405, Ave Galilée Québec
(Québes) G1P 4M6
T 418 871-6016
F 418 871-6292
ventes@jrtinc.com

Type E

Fond noir texte blanc

Type F

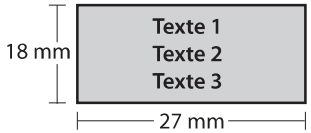

Fond gris texte noir

Type H

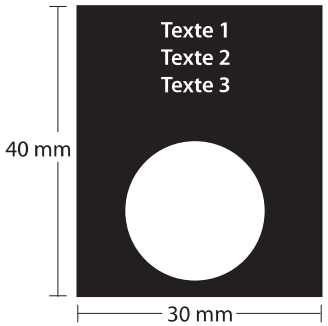

Fond noir texte blanc

Type I

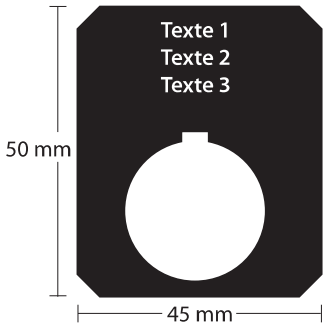

Fond noir texte blanc

Bon de commande Lamicoïdes EFHI

Commandé par : _____

Types	Qte	Texte 1	Texte 2	Texte 3	Adhésif OUI	Adhésif NON	Numéro de référence

Distributeurs : OMRON - HAMMOND - ABB / ENTRELEC - EATON - WIELAND - ADEPT - DELTA TAU - IFM - CONTROL TECHNIQUES